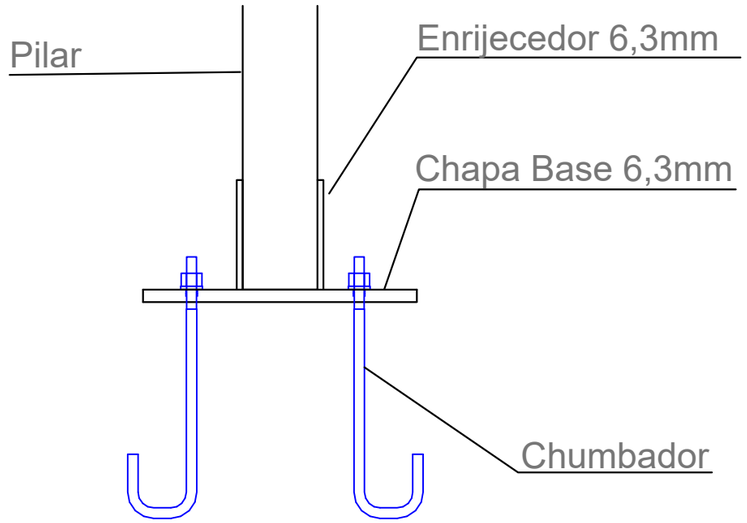

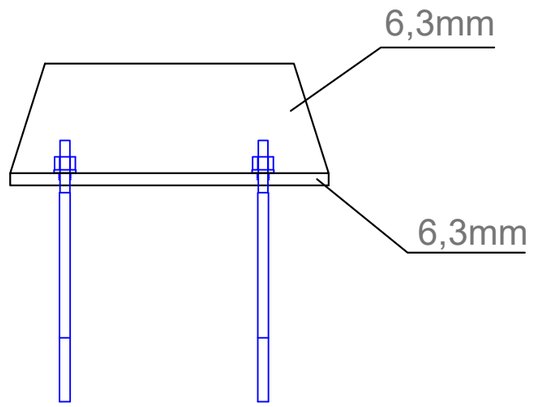

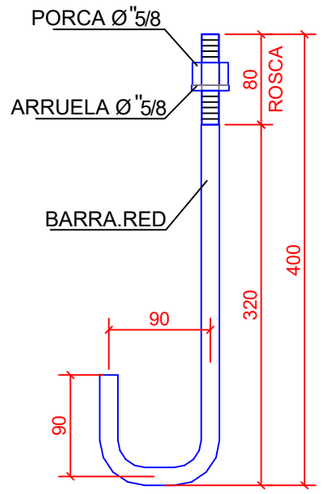

Chumbador

14

Placa Base

Escala --- (folha A3)

Mega Estrutura

Cliente: Prefeitura Municipal de Oriximiná		Conteúdo: Indicado em prancha
Endereço: Avenida Pedro Carlos de Oliveira		
Engenheiro: Adriano Ferreira do Nascimento	CREA: 29474/D-DF	Folha: Indicada em prancha